Produktdetails **66240CBI**

Produkt Bezeichnung: 66240CBI

Allgemeine beschreibende Daten	
ECE-Kategorie	D2S CB [1]
Sockel (Normbezeichnung)	P32d-2

Logistische Daten	
Produktgewicht	16 g

Technik - Elektrische Angaben	
Nennspannung (Packgut)	85 V
Nennleistung (Packgut)	35 W

Technik - Geometriedaten	
Länge	77 mm

Technik - Lichttechnische Daten	
Lichtstrom	3200 lm
Farbtemperatur	5000 K

Cooler Look für Design-Profis. OSRAM XENARC COOL BLUE INTENSE

Es leuchtet besonders hell, kontrastscharf und jetzt auch in strahlendem Blau: Das Xenon-Licht der XENARC COOL BLUE INTENSE demonstriert die Innovationskraft von OSRAM besonders eindrucksvoll. Mit höchst effizienter Technik, brillanter Lichtwirkung und kompromisslosem Design steht es stellvertretend für das Licht einer neuen Generation.

Hervorstechen mit Hightech

Xenon-Licht gilt nicht nur unter Autospezialisten als das Nonplusultra, sondern auch unter Fahrern mit hohem Anspruch an visionäre Technik. Die neue OSRAM XENARC COOL BLUE INTENSE erzeugt ein bläuliches und kontrastscharfes Licht bei vollem HID-Lichtstrom. Für diese Technologie sprechen die perfekte Fahrbahnausleuchtung und das individuelle Lichtdesign.

Das Auge fährt mit. XENARC COOL BLUE INTENSE

- COOL BLUE Effekt bei maximalem HID-Lichtstrom
- Maximales homogenes kontrastscharfes Licht für ermüdungsfreies und sicheres Fahren
- ECE-zugelassen mit DOT-Kennzeichnung
- Hohe Lebensdauer
- Stylisches, modernes Erscheinungsbild im Straßenverkehr

Es wird empfohlen, den XENARC-Lampenwechsel von einen Fachmann durchführen zu lassen.

[1] Betrieb nur mit zugelassenen elektronischen Vorschaltgeräten

Technische Änderungen und Irrtümer vorbehalten.
© 2010 OSRAM GmbH

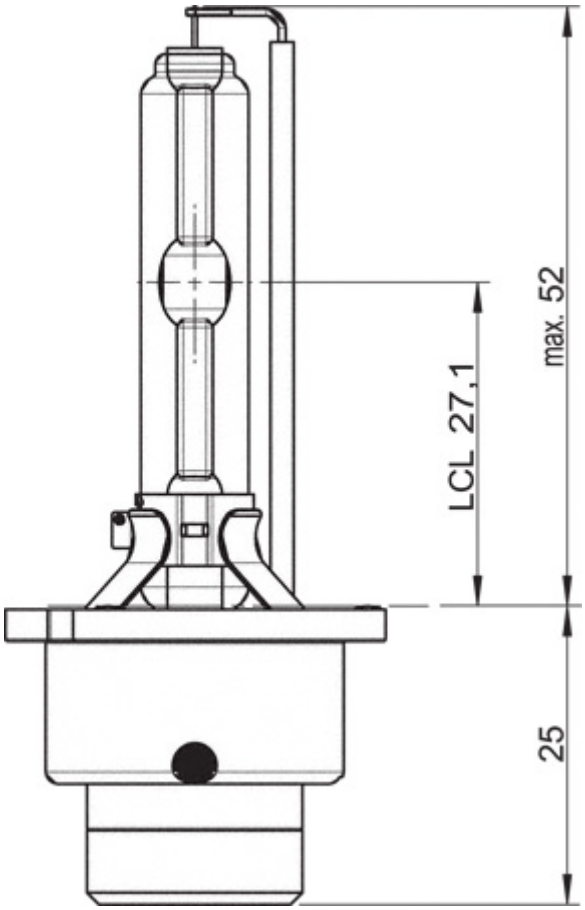
25
LCL 27,1
max. 52